OPIK

Glasfaser

Checkliste zur Vorbereitung des Leitungswegs

Sobald alle notwendigen Verbindungen durch den Tiefbau hergestellt wurden, werden wir Sie kontaktieren, um mit Ihnen einen Termin für die Montage und Installation in Ihrem Gebäude zu vereinbaren.

Am vereinbarten Termin wird mit unserem Ausbaupartner mihNET Glasfaser von der Straße mit Hilfe einer sogenannten „Erdrakete“ mittels Luftdruck vom Gehweg bis zu Ihrem Gebäude gelegt und an den von uns installierten Hausübergabepunkt (HÜP) in Ihrem Keller oder Hausanschlussraum angeschlossen. Der HÜP übergibt das Signal zunächst an den GF-TA (Glasfaser-teilnehmeranschluss) und dann weiter an den Netzabschluss (ONT – Optical Network Termination). Vom ONT geht es dann zu Ihrem Router.

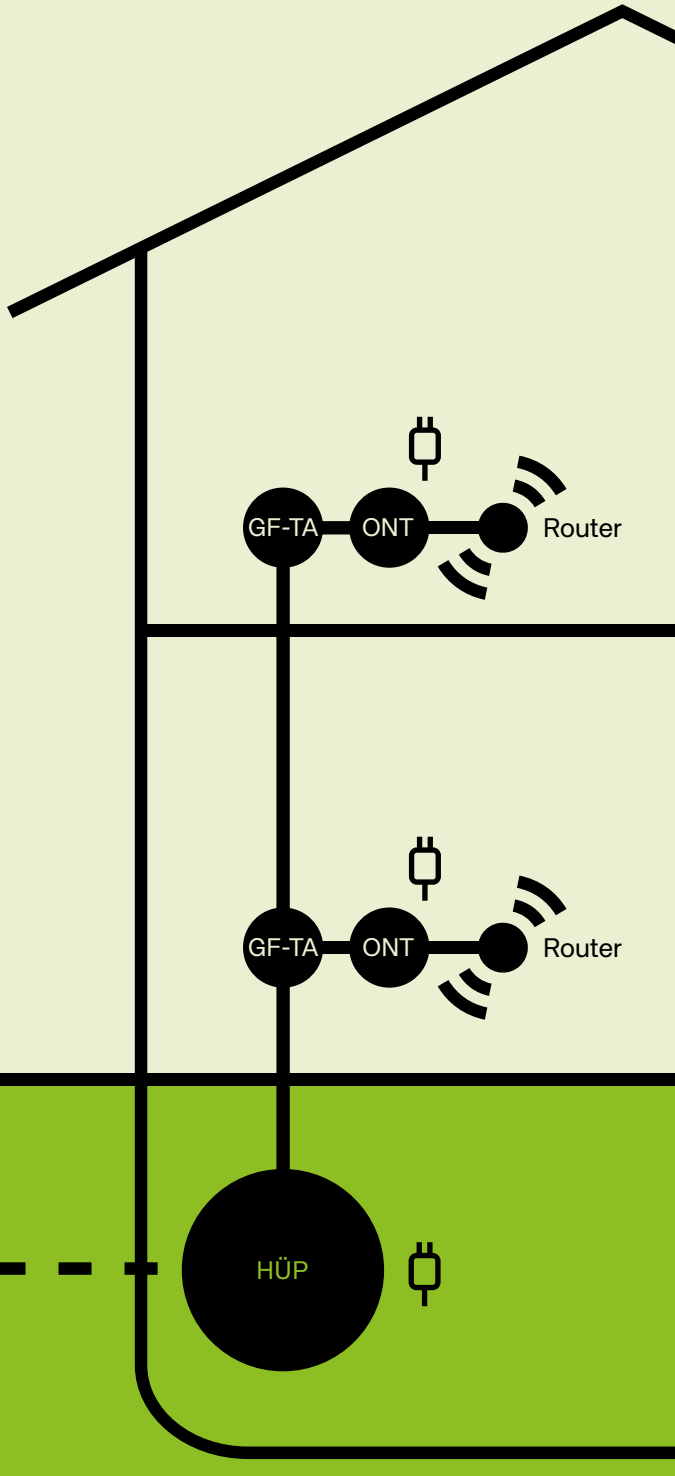

HÜP: Der Hausübergabepunkt

GF-TA: Glasfaserteilnehmeranschluss

ONT: Optical Network Termination (Netzabschluss)

⏚: Stromanschluss

Damit wir den Glasfaseranschluss an Ihrem Wunschort im Haus oder der Wohnung installieren können, müssen Sie die Voraussetzungen dazu schaffen. Folgendes muss am Tag der Installation vorliegen:

Vorbereitung HÜP:

An der Adresse wird ein HÜP (Spleißbox) installiert, von dem aus das GF-TA-Kabel bis zum Kundenanschlusspunkt geführt wird. An diesem Standort werden der GF-TA-Anschluss sowie das ONT montiert.

ⓘ Das müssen Sie beachten:

+ Eine Steckdose muss für den Anschluss des HÜPs vorhanden sein (wenn der ONT in der Nähe des HÜP installiert werden soll).
+ Bitte halten Sie neben der Hauseinführung eine Fläche von mindestens 55 × 55 cm für die Montage frei. Diese ist für die Kabelmontage und den Biegeradius nötig. Ideal ist ein sauberer Zustand (z. B. verputzt, gestrichen).

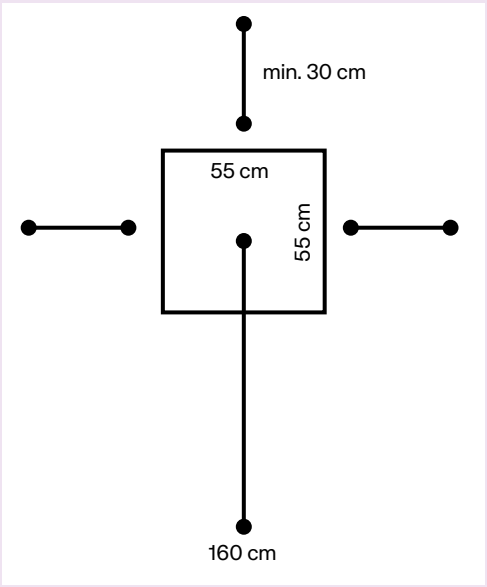

Planen Sie den Standort für den ONT und Ihren Router:

Für eine LAN-Verbindung installieren Sie ONT und Router möglichst nah an Ihren Endgeräten. Wir empfehlen die Nutzung von CAT 5 (e) / CAT 6 / CAT 7 Kabel.

Für eine optimale WLAN-Verbindung, empfehlen wir den Router im Haus/Wohnung möglichst zentral zu platzieren.

ⓘ Das müssen Sie beachten:

+ Planen Sie die Position vom ONT und Ihres Routers und den dazu passenden Leitungsweg inkl. notwendiger Bohrungen.
+ LAN-Verbindung: Planen Sie die optimale Verkabelung Ihrer Endgeräte.

Der Leitungsweg – Ihre Vorarbeit ist wichtig:

Einfamilienhaus: Für die Verbindung zwischen HÜP und ONT können bis zu 20 Meter Glasfaserkabel in Ihrem Haus verlegt werden. Ist z. B. ein Bohrloch notwendig, um das Glasfaserkabel zwischen 2 Räumen oder 2 Etagen zu verlegen, müssen Sie vorab die Leitungswege vorbereitet haben.

Als Leitungswege eignen sich Leerrohre, Kabelschächte oder Bohrlöcher. Sie müssen am Installationstag so vorbereitet sein, dass der Monteur die Glasfaserleitung zuglastfrei einziehen kann. Bauliche Maßnahmen in der Wohnung führt der Monteur nicht durch.

Mehrfamilienhaus: Die hausinterne Verkabelung (NE4) wird für Sie übernommen.

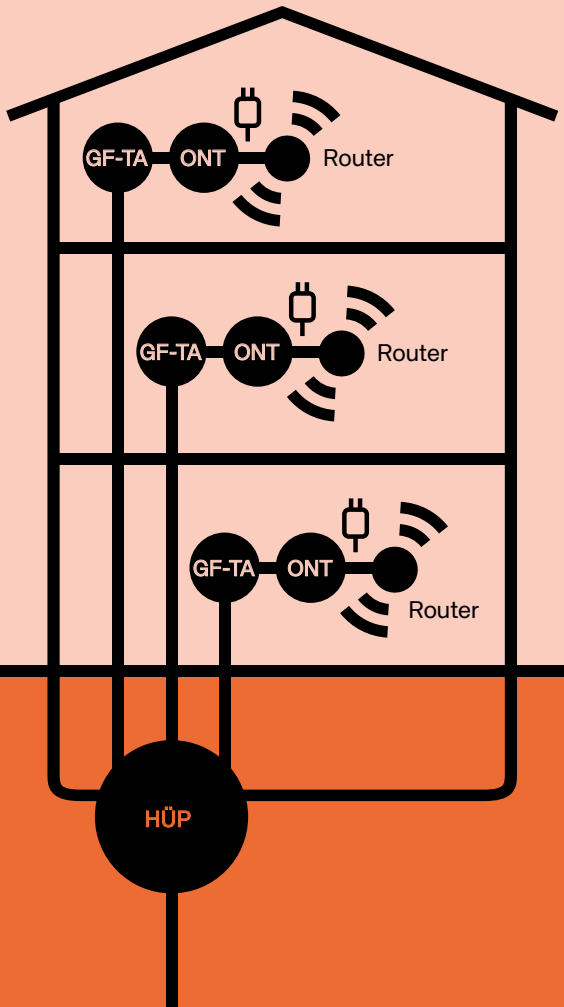

ⓘ Regeln für die Verlegung des Kabelkanals:

- \+ Es darf ein runder Kabelkanal mit einem Durchmesser von 12–16 mm oder ein quadratischer Kabelkanal mit den Abmessungen 15 × 15 mm verwendet werden.
- \+ An jeder Ecke oder jedem Richtungswechsel ist ein Eckelement für den Kabelkanal zu montieren. Falls kein Eckelement vorhanden ist, lassen Sie einen Abstand von bis zu 3 cm, damit das Kabel einen natürlichen Bogen bilden kann, ohne beschädigt zu werden.
- \+ Zum Bohren durch eine Wand oder Decke genügt eine Bohrung mit einem Durchmesser von 10 mm.
- \+ Der Kabelkanal ist vom Raum (Keller) aus zu verlegen, in dem der HÜP installiert wird, bis zum gewünschten Standort in der Wohnung oder im Haus. Der Endpunkt muss sich in der Nähe einer Steckdose befinden, damit die Geräte mit Strom versorgt werden können.
- \+ Für jeden Kunden wird ein HÜP (Spleißbox) installiert, von dem aus das GF-TA-Kabel bis zum Kundenanschlusspunkt geführt wird. An diesem Standort werden der GF-TA-Anschluss sowie das ONT montiert.
- \+ Für das ONT ist eine Stromversorgung erforderlich. Der Kunde ist dafür verantwortlich, das ONT und den Router mit einem LAN-Kabel zu verbinden.
- \+ Ist der Kabelkanal länger als 15 Meter, muss vorab ein Zugdraht, eine Schnur, ein dünnes Stahlseil oder ein anderes geeignetes Einzugsmittel eingezogen werden, um das Verlegen des Glasfaserkabels zu erleichtern.

HÜP: Der Hausübergabepunkt

GF-TA: Glasfaserteilnehmeranschluss

ONT: Optical Network Termination (Netzabschluss)

⏚: Stromanschluss

OPIK mihNET CONNECTING PEOPLE

Unser Ausbaupartner mihNET plant, baut und realisiert moderne Glasfasernetze ganzheitlich, von der Hausbegehung bis zur Aktivierung. Leistungsstark, effizient und nachhaltig.

Mehr unter www.group-mih.com

Connection matters

Sie benötigen eine Beratung bei der Planung der Hausverkabelung oder zur Vorbereitung der Glasfaser-Installation? Gerne klären wir Ihre Fragen in einem persönlichen Gespräch unter:

02551 – 70 91 666
kontakt@opikconnect.de

opikconnect.de

opikconnect

OPIK GmbH
Huyssenallee 52–56,
D-45128 Essen

Checkliste für den Installationstermin:

Montageort für den Hausübergabepunkt (HÜP) ist vorbereitet:

- ◯ Raum für den Hausanschluss ist festgelegt.
- ◯ Stromanschluss ist vorhanden (bei HÜP optional).
- ◯ Montagefläche ist vorbereitet.

Der lückenlose Leitungsweg ist vorbereitet:

- ◯ Leerrohrsysteme mit 17,4 mm Durchmesser (z. B. M20) vorhanden.
- ◯ Innen ungeriffelte Flex-Rohre wurden eingesetzt.
- ◯ Ausreichender Biegeradius (z. B. 60 mm) ist gewährleistet.
- ◯ Die Rohrenden liegen frei.
- ◯ Stromanschluss an Endpunkten ist vorhanden (für Router und Endgeräte).

Das Netzwerk für die Endgeräte ist geplant:

- ◯ Ich habe definiert, an welchem Ort ich den ONT und Router platzieren möchte (Stromanschluss vorhanden).
- ◯ Optional bei LAN-Netzwerk: Ich habe die Verkabelung geplant und entsprechende Leitung vorbereitet.